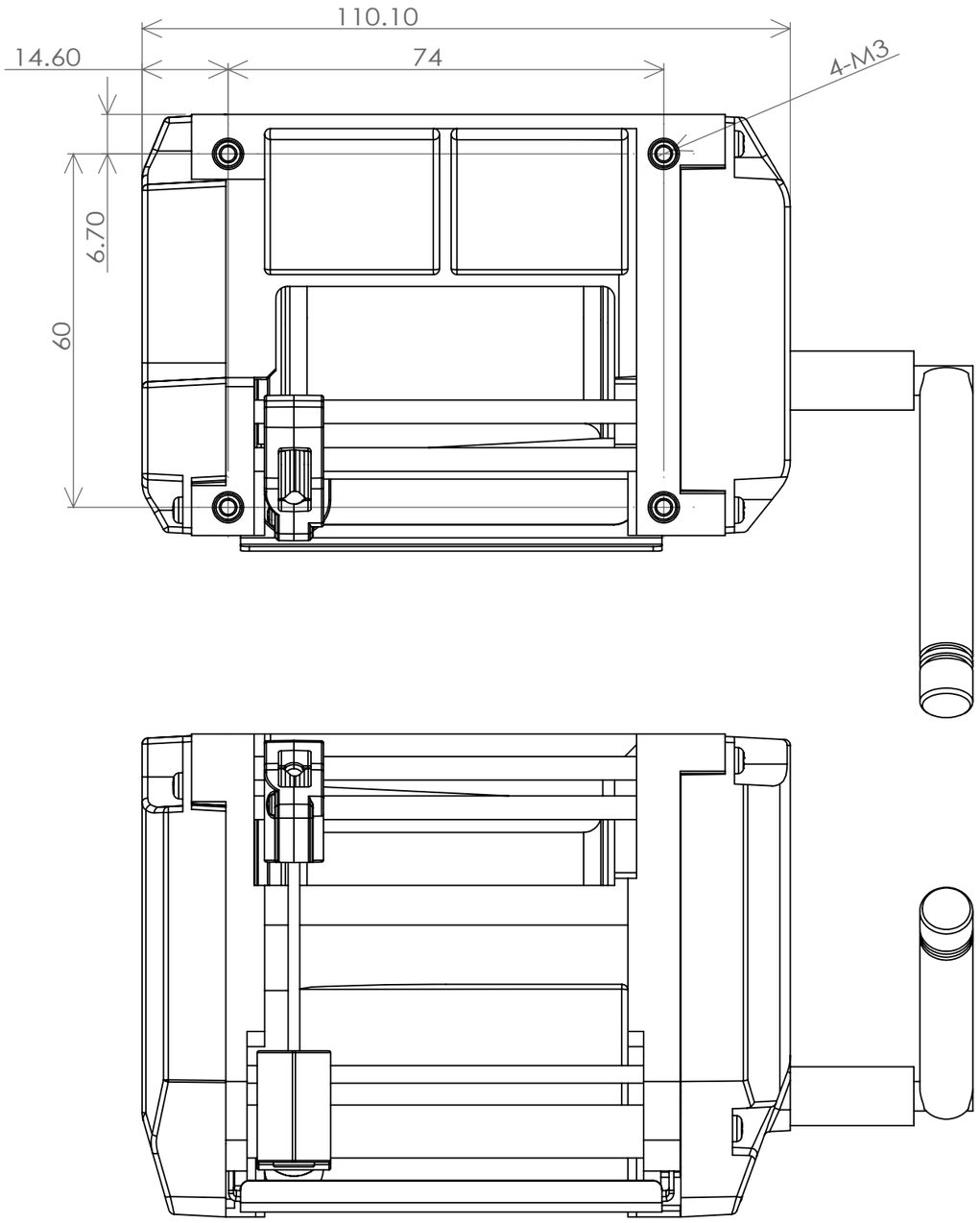

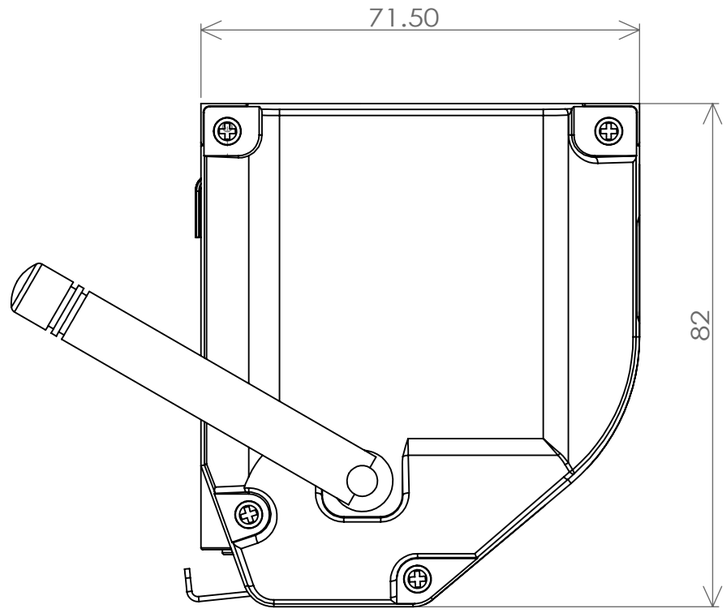

変更	来　　歴	年月日	氏　名	

1:1	作成		
	設計		
尺度	検図		
三角法	審査		
	承認		

図名	取付け部、外形寸法		
図番	69N900	−−	
分類		グローブライド　株式会社	
		300-F-001	